233.5.56.100.660 ГЧ

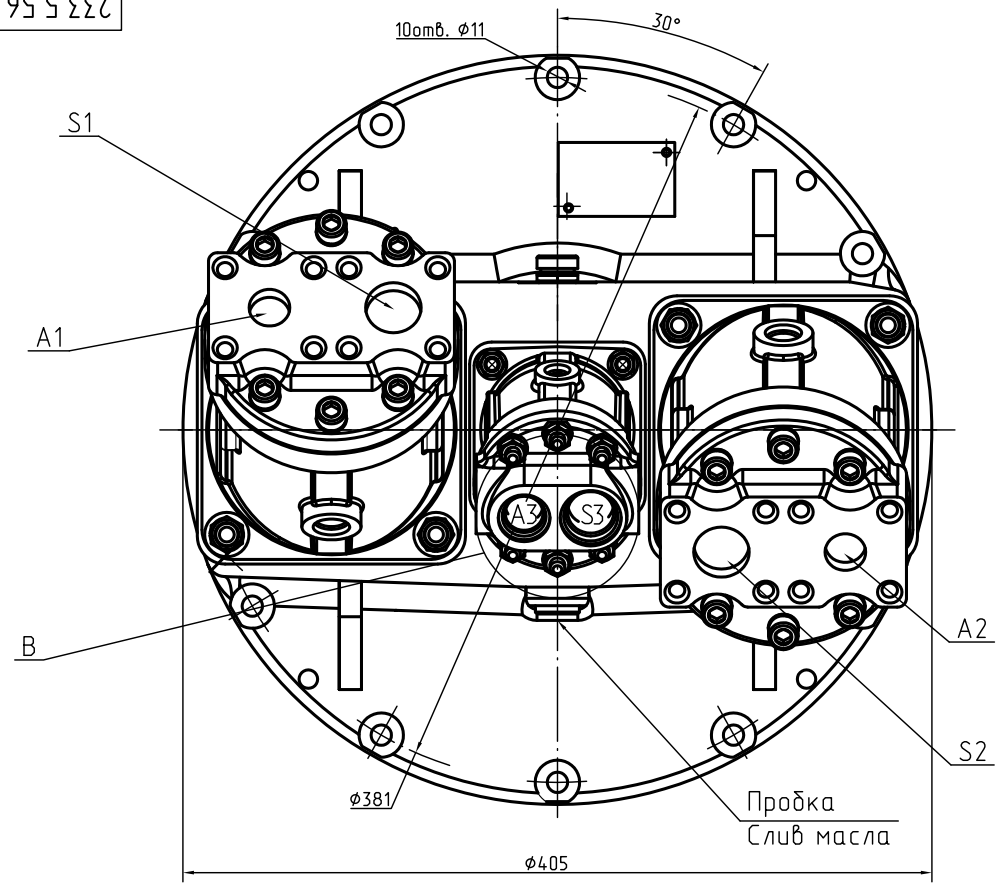

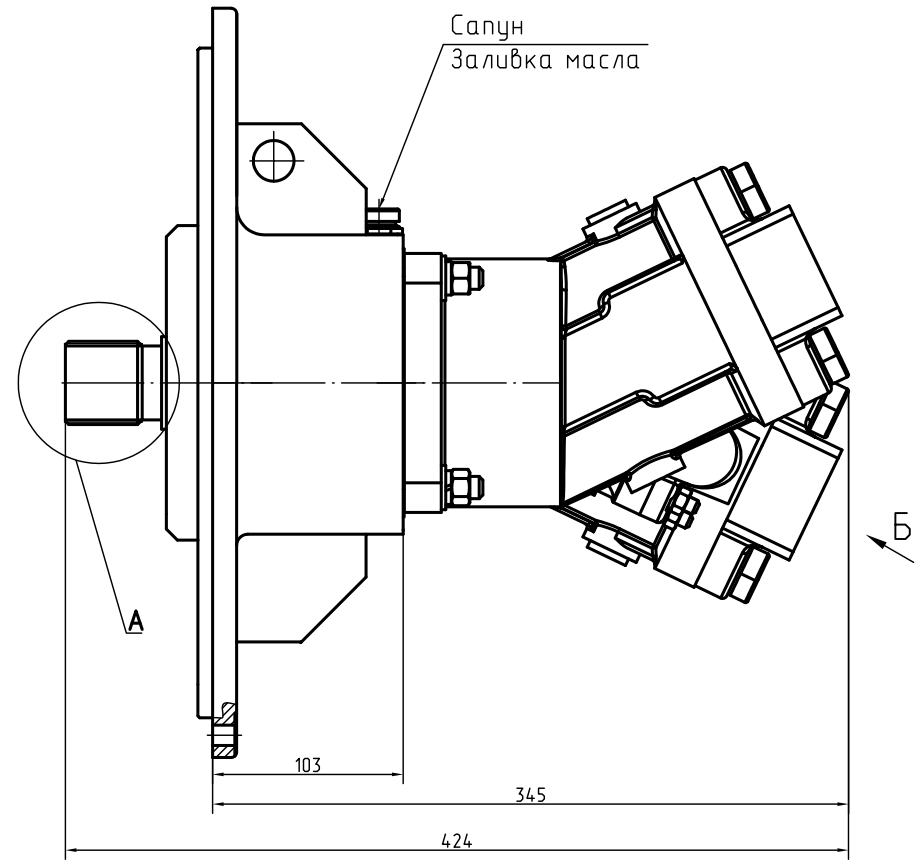

А (1:1)

Технические характеристики

Число зубьев шестерни ведущей	Z_1	30
Число зубьев шестерни ведомой	Z_2	29
Передаточное отношение		0,96
Направление вращения вала агрегата насосного		Правое
Частота вращения вала агрегата насосного n, об/мин		
- номинальная		1440
- максимальная при Рвх = 0,08МПа		2400
Рабочий объем 310.4.56.04.06 Vg, см³/об		
- номинальный		56
- минимальный		0
Рабочий объем 310.12.03.00 Vg, см³/об		
- номинальный		12
- минимальный		12
Подача 310.4.56.04.05 Q, л/мин		
- номинальная		80
- максимальная		133
Подача 310.12.03.00 Q, л/мин		
- номинальная		16,6
- максимальная		28,5
Давление нагнетания ΔРн, МПа		
- номинальное		20
- максимальное		40
Мощность суммарная потребляемая N, кВт		
- номинальная (при n_{nom} , Рн nom)		56
- максимальная (при n_{max} , Рн max)		188
Давление дренажа Рдр, МПа		0,2
Объем заливаемого масла в редуктор л.		0,4
КПД полный		0,90
Масса, кг		65

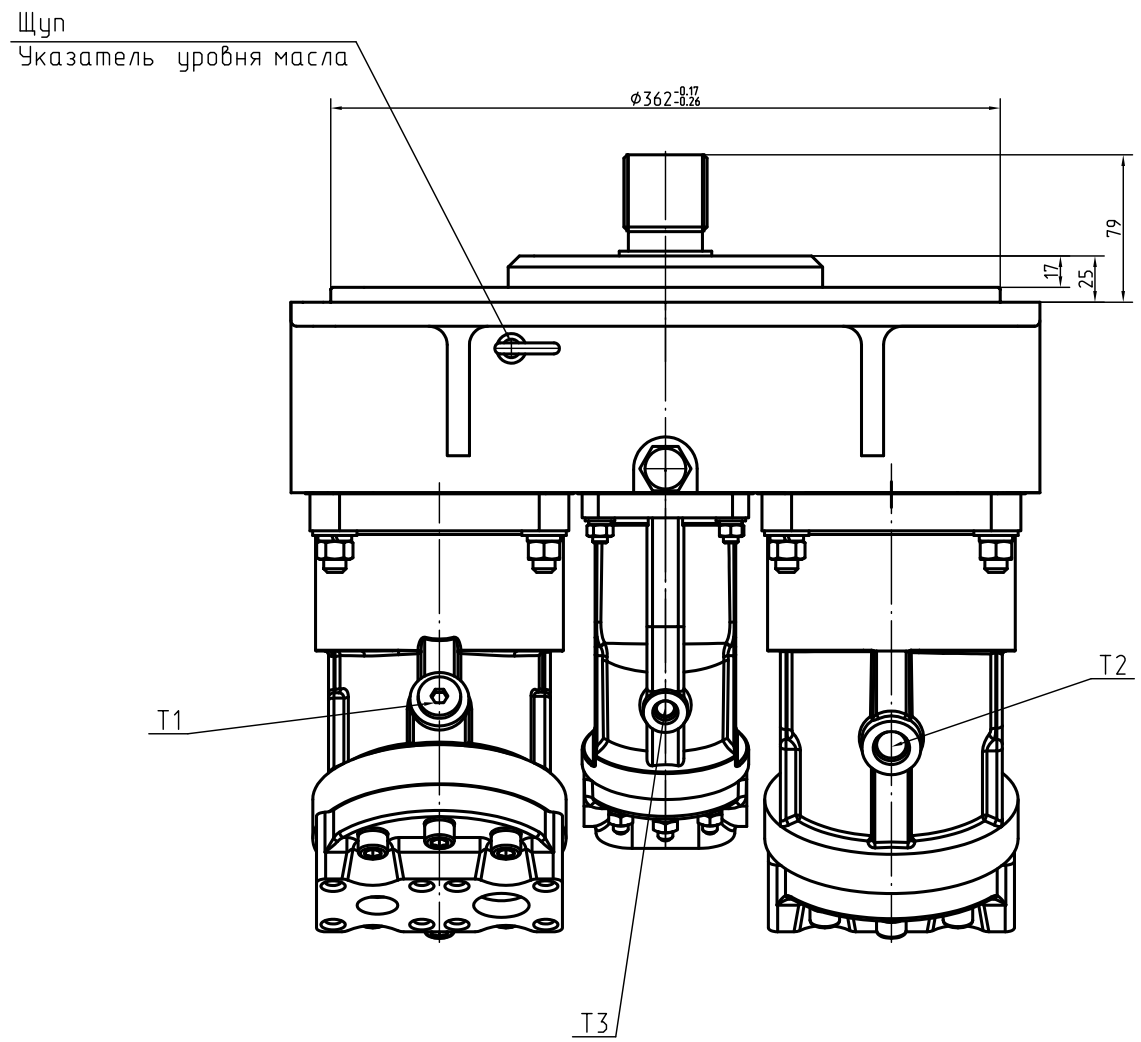

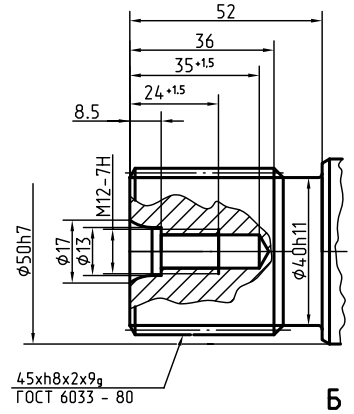

Б (1:1)
2 места

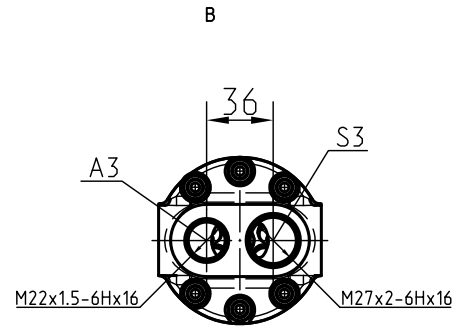

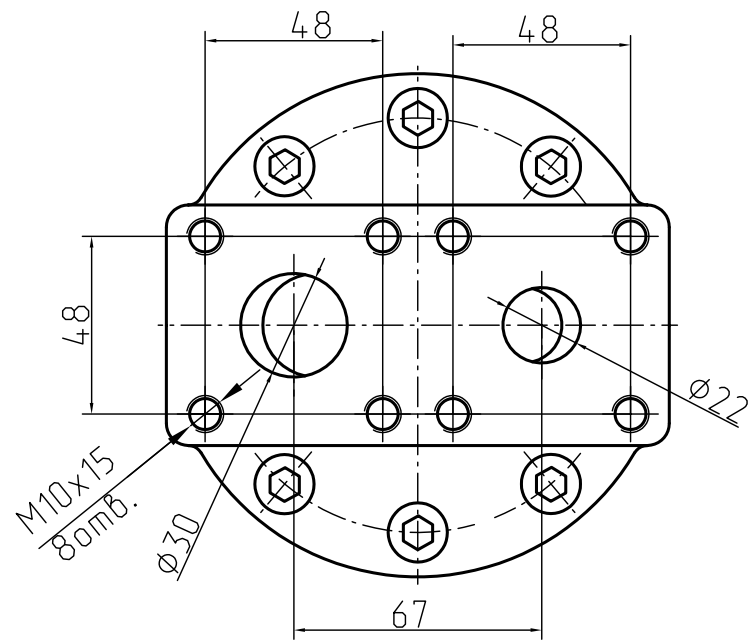

Принципиальная кинематическая и гидравлическая схема

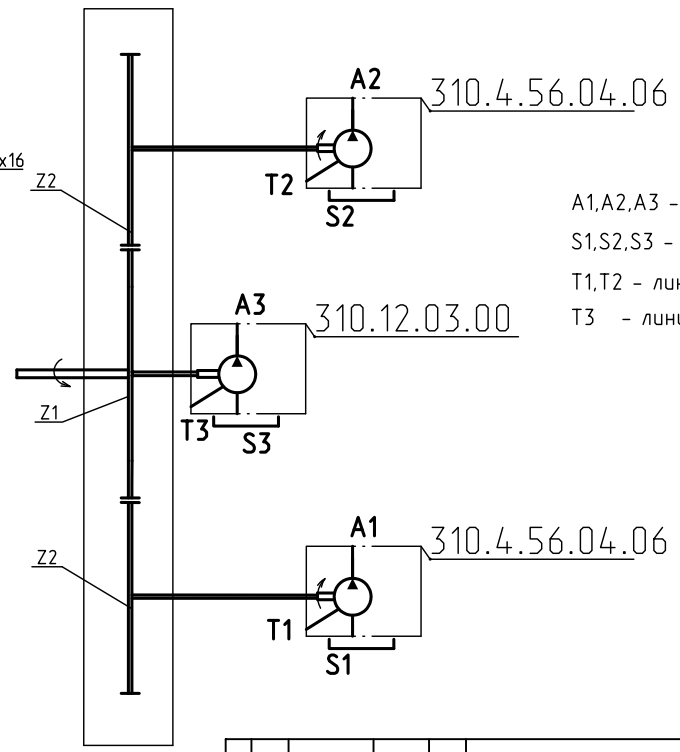

A1,A2,A3 - линии нагнетания;
S1,S2,S3 - линии всасывания;
T1,T2 - линия дренажа(M18x1,5).
T3 - линия дренажа(M12x1,5).

					233.5.56.100.660 ГЧ			
Изм.	Лист.	N°докум.	Подп.	Дата	Агрегат Насосный	Лит.	Масса	Масштаб
Разраб.		Фадеев		17.03.26		0	70	1:1
Пров.		Караваев			Габаритный чертеж	Лист	Листов 1	
Т.контр.								
Нач.КБ		Караваев				PSM HYDRAULICS		
Н.контр.								
Утв.		Волков						

D1002738.DWG Копировал Формат А3

Инв. N° подл. 203668 | Подп. и дата | Взам. инв. N° | Инв. N° дубл. | Подп. и дата